Panasonic

全自動おそうじトイレ アラウーノ L150シリーズ

ディズニーシリーズ　CINEMA STORY
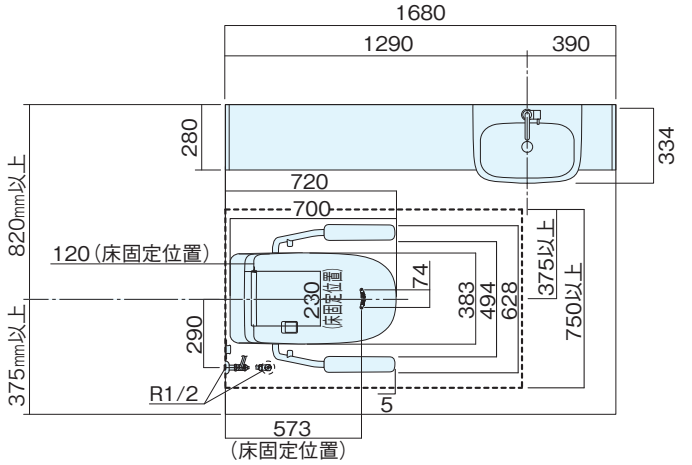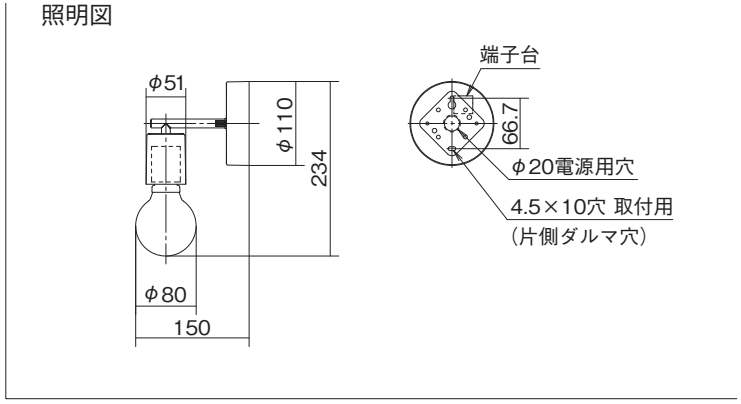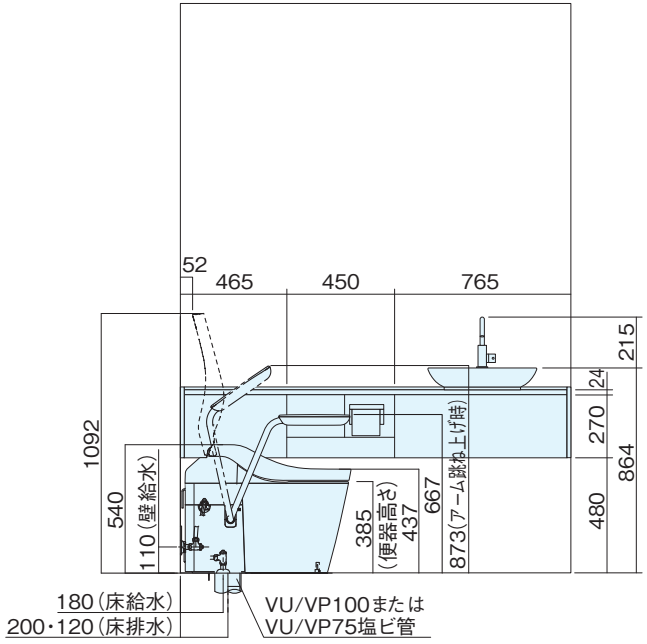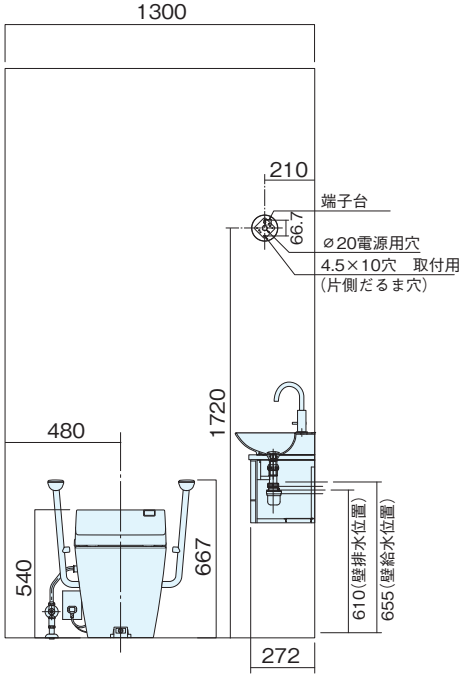
収まり図